DVC 560-S (3PH/400V)

Артикул 37764

Тип документа: **Технический паспорт**
Дата создания: **2016-03-02**
Создано с помощью: **Systemair Онлайн Каталог**

Описание

Преимущества:

- 100% контроль скорости
- Встроенная электронная защита двигателя
- Низкий уровень шума
- Не требует технического обслуживания
- Энергосберегающий

Конструкция: Корпус DVC выполнен из алюминия. Рама изготовлена из оцинкованной стали с защитным порошковым покрытием. Рабочее колесо вентиляторов типоразмеров 190 и 315 изготовлено из полиамида PA6. У DVC 355-630 рабочее колесо выполнено из алюминия в морском исполнении. Вентиляторы серии DVC имеют вертикальный выброс воздуха.

Двигатель: Вентиляторы DVC оборудованы энергоэффективными электродвигателями с внешним ротором и встроенным устройством управления производительностью. Электродвигатели с рабочим колесом с загнутыми назад лопатками начиная с типоразмера 355 монтируются на высокоэффективных виброизоляторах. Двигатели оснащены электронной системой защиты от перегрева электродвигателя, не требуется каких-либо дополнительных устройств для защиты.

Регулирование скорости: Для поддержания постоянного расхода воздуха вентиляторы оснащаются потенциометром (например, типа MTP-10 - электрическая принадлежность). Управляющий сигнал подается непосредстенно на вентилятор, что позволяет задавать ночной/дневной режим работы системы с помощью таймера. Напряжение питания однофазных электродвигателей может изменяться от 200 до 277 В, трехфазных - от 380 до 480 В.

Монтаж: Вентиляторы монтируются на крышный короб типа FDS, SSD.

Сертификаты: Сертификаты соответствия РФ и Украины.

Технические данные

Номинальные параметры		
Напряжение	400	В
Частота	50	Гц
Фазность	3	~
Входная мощность (P1)	1871	Вт
Ток	2,88	А
Макс. расход воздуха	10771	м³/ч
Частота вращения	1357	1/мин
Максимальная температура перемещаемого воздуха	60	°C
Максимальная температура перемещаемого воздуха при регулировании	60	°C
Уровень звукового давления на расстоянии 4м (свободный объем)	63	дБ(А)
Уровень звукового давления на расстоянии 10м (свободный объем)	55	дБ(А)
Вес	73,2	кг
Класс изоляции	F	

Класс защиты двигателя	54	IP

ErP	
ErP ready	ErP 2016/ErP 2018

Характеристики

Диаграммы

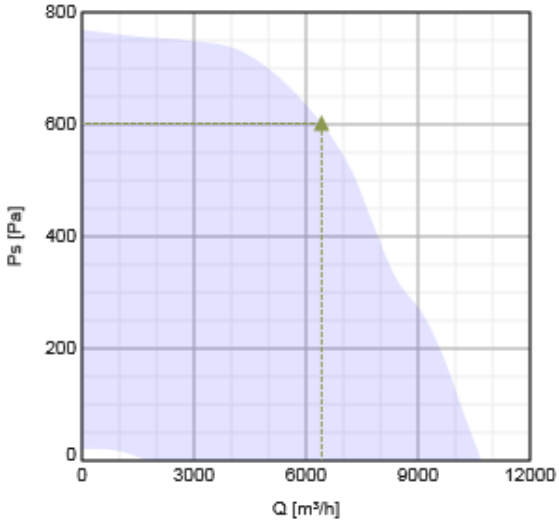

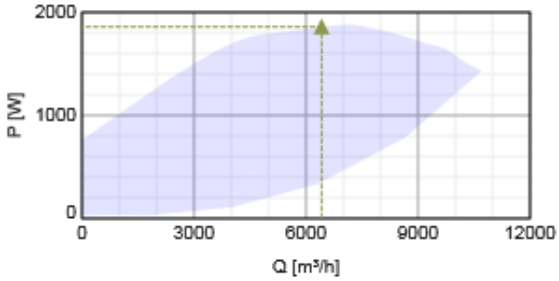

Гидравлические данные

	Рабочая точка						
	Q [м³/ч]	Ps [Па]	P [Вт]	n [1/мин]	I [A]	SFP [кВт/м³/с]	U [В]
Макс. эффективнос	▲ 6416	▲ 602	▲ 1860	1358	-	1.04	400

Акустические данные

Уровень звук. мощности		63	125	250	500	1k	2k	4k	8k	Общ.
Вход	дБ(A)	49	71	72	74	70	75	77	69	82
Выход	дБ(A)	54	75	79	80	78	78	80	71	87

Размеры

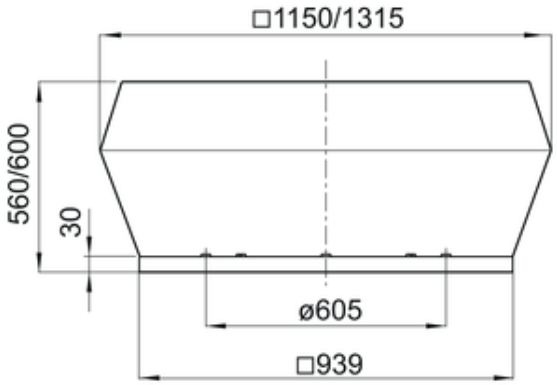

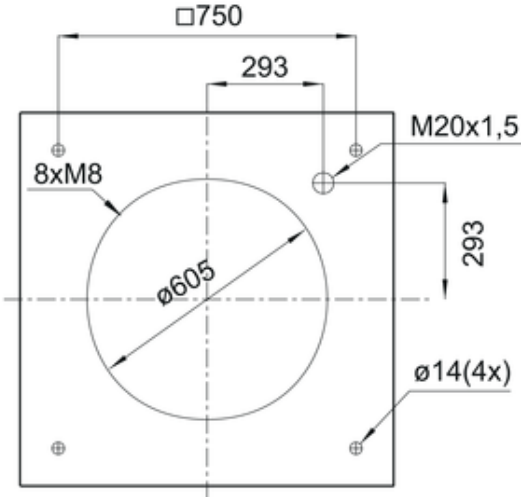

DVC	□A	□B	C	øD	□E	□F	G	H	øI
560-630	1150	960	560	605	939	750	293	8xM8	14(4x)

Схема подключения

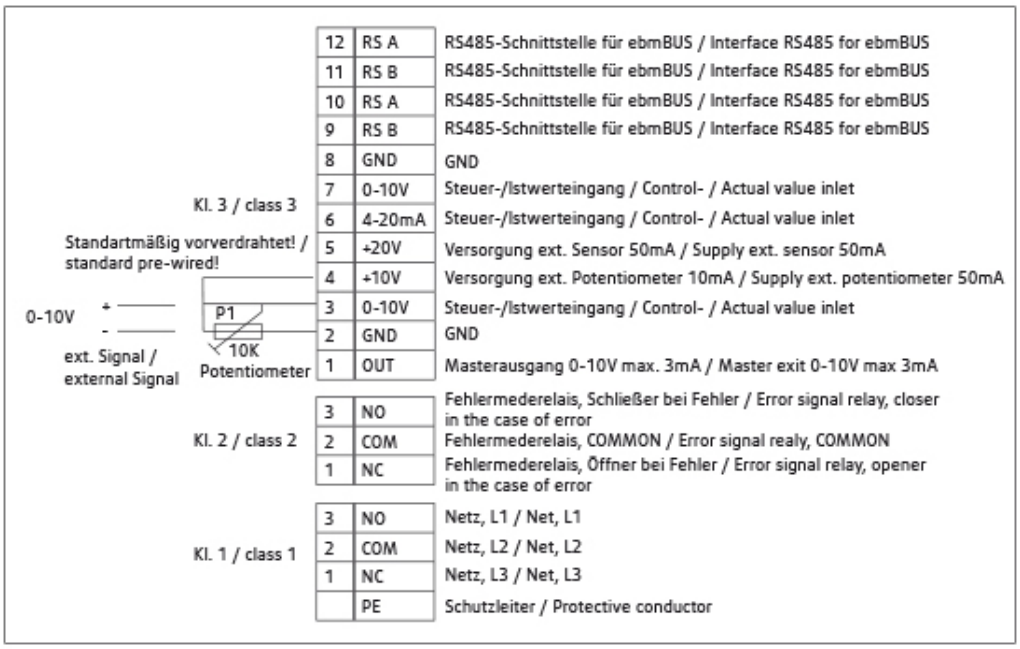

Принадлежности

Электрические принадлежности

CO2RT-R-D Transmitter (6993)
Presence detector/IR24-P (6995)
RT 0-30 Room Thermostat (5151)
HR1 Room Humidistat IP21 (5150)
MTP 10, 10K, Speed control (32731)
EC-Vent Room Unit (3018)
EC-Vent control board (3115)
MTP 20, on/off, 3-step (310220)
MTV-1/010 Controller 0..10V+ (30650)
DMD-C Pressure controller (15793)
EC-Basic-T temperature (24805)
EC-Basic-U universal 0-10V (24806)
EC-Basic-H humidity (24807)
EC-Basic-CO2 and temperature (24808)

Принадлежности

FDS 560/630 flat roof socket (9552)
VKM 560/630 Back draft damper (9557)
SSD 560/630 socket silencer (9564)
VKS 560/630 Back draft damper (9545)
ASF 560/630 inlet flange DVS (9570)
ASS 560/630 flex. inl.con. DVS (9577)

TG 940-1200 Roof Curb (5090)
TDA DV 560/630 (304815)
FTG 560/630 Tilting device (30509)
ASK 560/630 inflow box SSD (300908)

Документация

Operating and maintenance roof fan.pdf (3,42MB)

2015-01_EC-declaration of conformity DVS-DHS-DVSI-DVN-DVNI-DVC-DVCI-DHA-DVP_EN-SE.pdf (105,38kB)

Eco design

Trade name	Systemair	
Product name	DVC 560-S (3Ph/400V)	
ErP compliance	2018	
Unit category	NRVU	
Drive	External MSD or VSD	
Unit type	UVU	
Heat recovery type	None	
Temperature ratio (UVU)	Not applicable	
qv nom	6415	м³/ч
P nom	1859	Вт
Ps nom	601	Па
Fan efficiency	57	%
External Leakage	0	%
Звуковая мощность	80	дБ(А)

EPS diagrams

Specification text