# PXDM 6A INTERN DISPLAY

Артикул 18620

Document type: **Технический паспорт**
Document date: **2016-04-26**
Generated by: **Systemair Онлайн Каталог**

## Описание

**Универсальный регулятор для трёхфазных двигателей**

Регулятор для трехфазных двигателей 400В/50Гц/60Гц со встроенной термозащитой. Возможно управление от внешнего аналогового сигнала 0...10В, 0...20мА или 4...20мА. Возможно подключение нескольких вентиляторов к одному регулятору (не превышая максимально допустимую силу тока). Подключаемые вентиляторы должны быть расчитаны на управление с помощью тиристора.
Подключения:
Дискретный вход для внешнего вкл./выкл.
Регулирование по температуре/давлению
2 аналоговых входа,
1 аналоговый выход с сигналом 0...10 В,
2 реле с переключающимися контактами.
Все подключения программируемые.
Выход +24 В предназначен для питания внешних датчиков.

Внимание! Тиристорный регулятор во время работы может вызвать дополнительный шум.

## Технические данные

| | | |
|---|---|---|
| Напряжение | 208..415 | В |
| Фазность | 3 | ~ |
| Частота | 50/60 | Гц |
| Ток | 6 | А |
| Минимальный ток двигателя | 0,2 | А |
| Регулирование напряжения выходного сигнала | 0..100 | % |
| Макс. расеиваемая мощность | 30 | Вт |
| Управляющий сигнал | 0...10V/4...20mA | |
| Предохранитель | FF20A 6 x 32mm | А |
| Диапазон рабочих температур | 40 | °C |
| Допустимая влажность окружающей среды | 85 | % |
| Класс защиты корпуса | 54 | IP |
| Вес | 2,9 | кг |

## Размеры

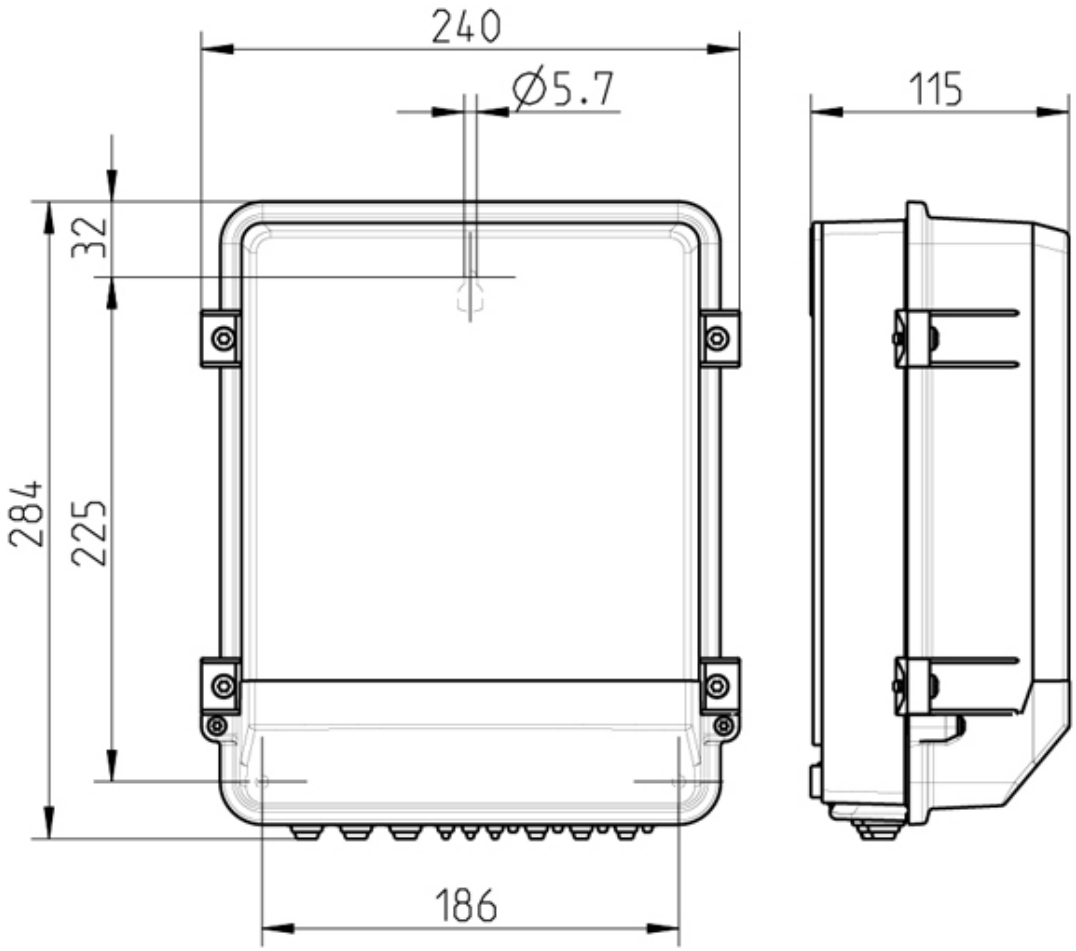


### Схема подключения

PXDM6...10_wir_EN_DE.pdf (56,25kB)

### Документация

PXDM6A_10A_EN.pdf (2,72MB)

### Specification text

.